Orust 330

LUNDBERGS

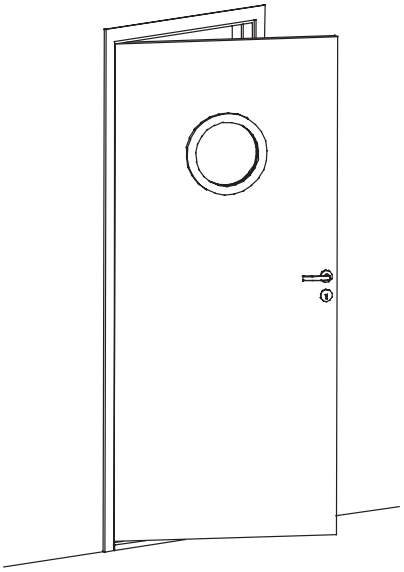

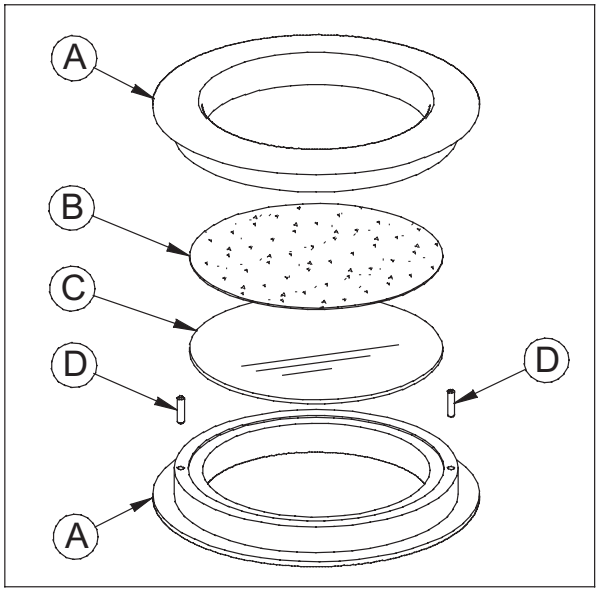

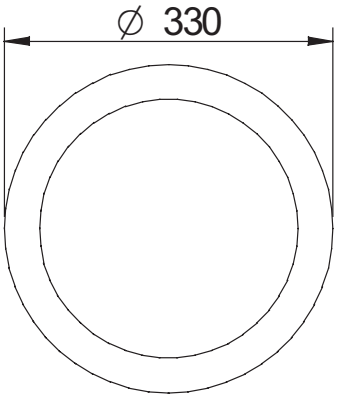

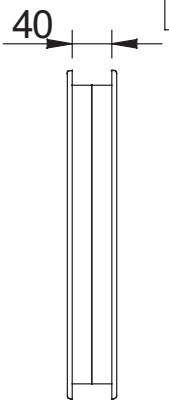

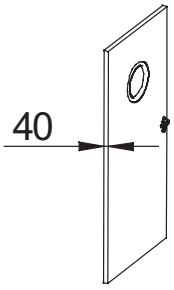

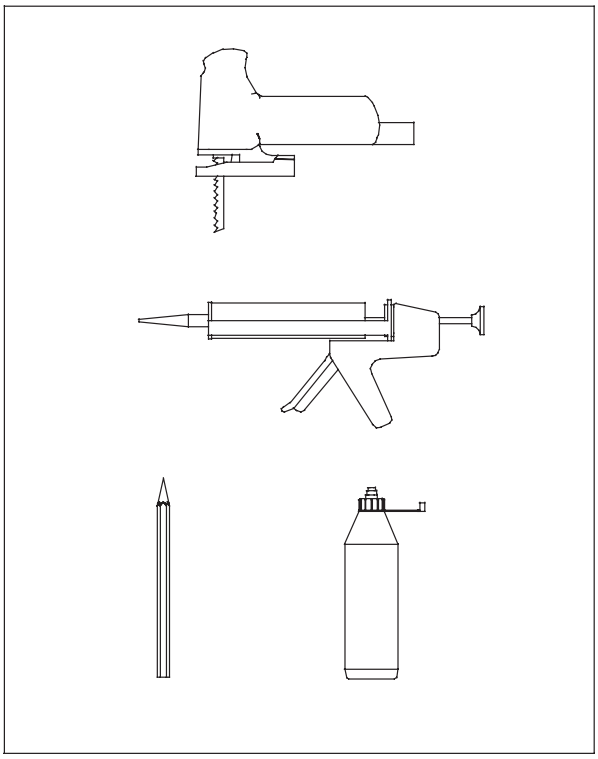

1

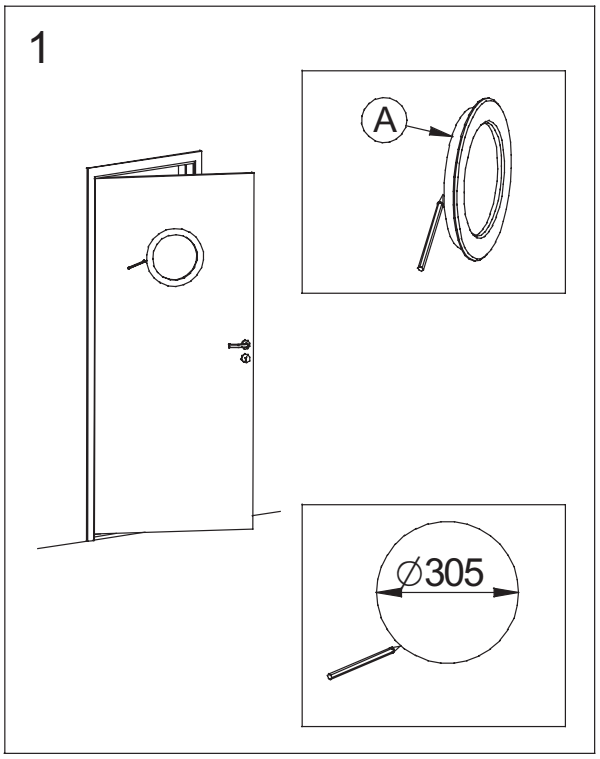

2

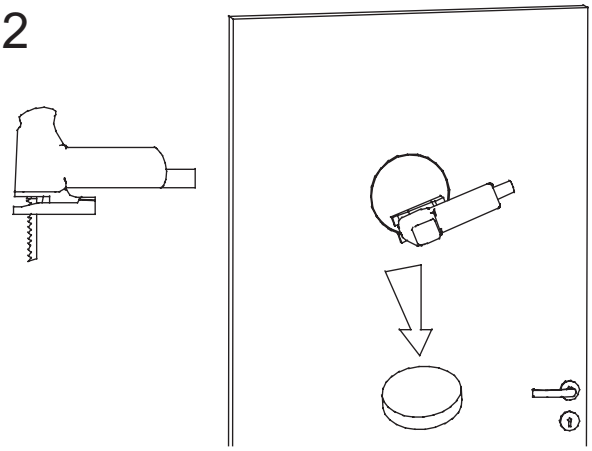

3

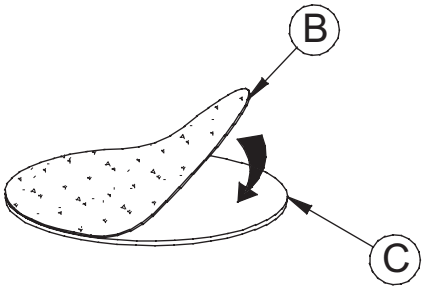

4

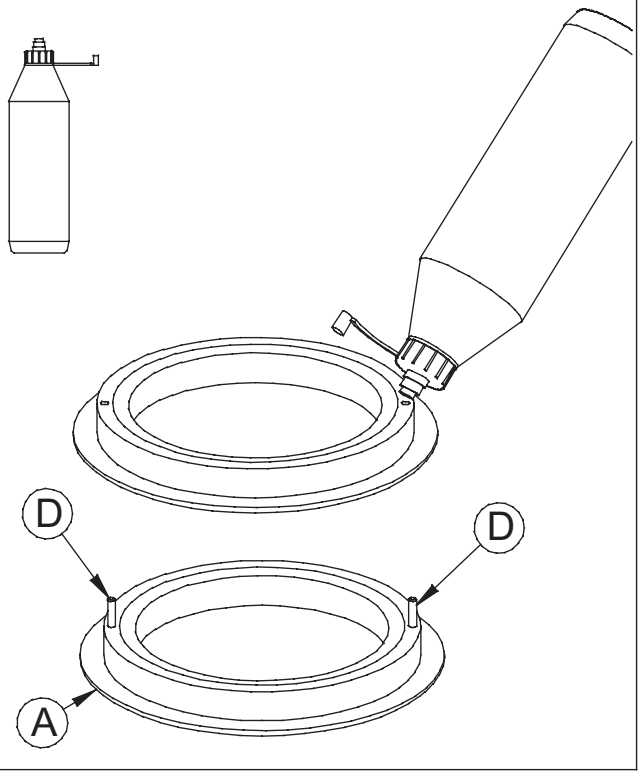

5

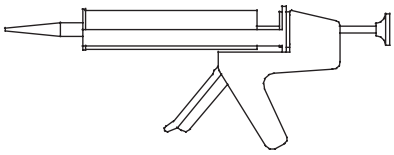

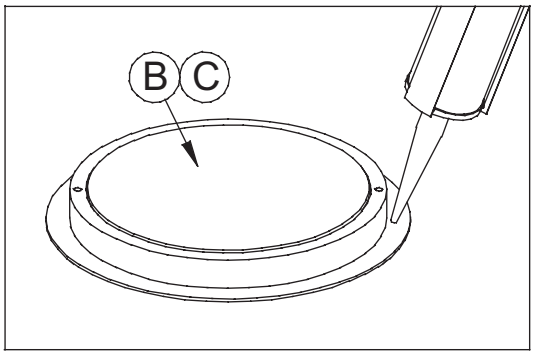

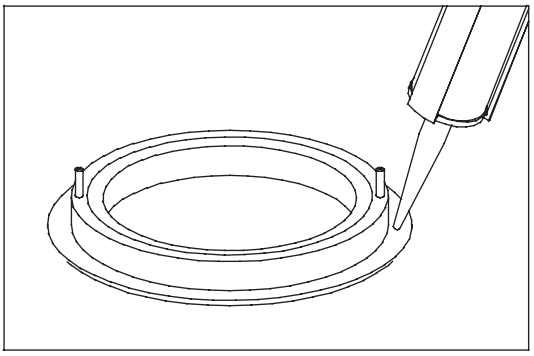
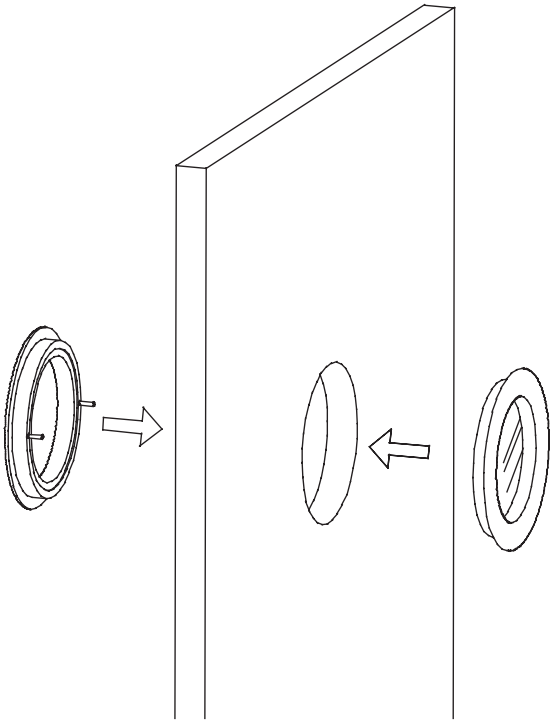
6